MANUAL DE INSTALACIÓN

ETY7782 - Sistema de Enganche ST1
Toyota Hilux Mod. 2016+

Las marcas y modelos utilizados son a modo ilustrativo en este documento: las mismas son propiedad de sus respectivos titulares legitimos.

¡HABLÁ CON NOSOTROS!

0800 777 7833

administracion@steeltiger.com

www.steeltiger.com

¡VISITANOS!

Direccion: (Planta Industrial) Patricias Mendocinas 1070 Ruta 8 Km. 604

Localidad/Pais: X5800CDL Río cuarto, Córdoba - Argentina.

ATENCIÓN AL PÚBLICO

Horarios de atención: 8:00 a 17:30 hs (Lunes a Viernes).

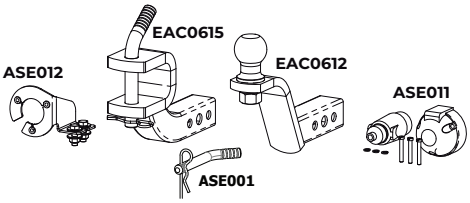

ACCESORIOS SUGERIDOS

HERRAMIENTAS NECESARIAS

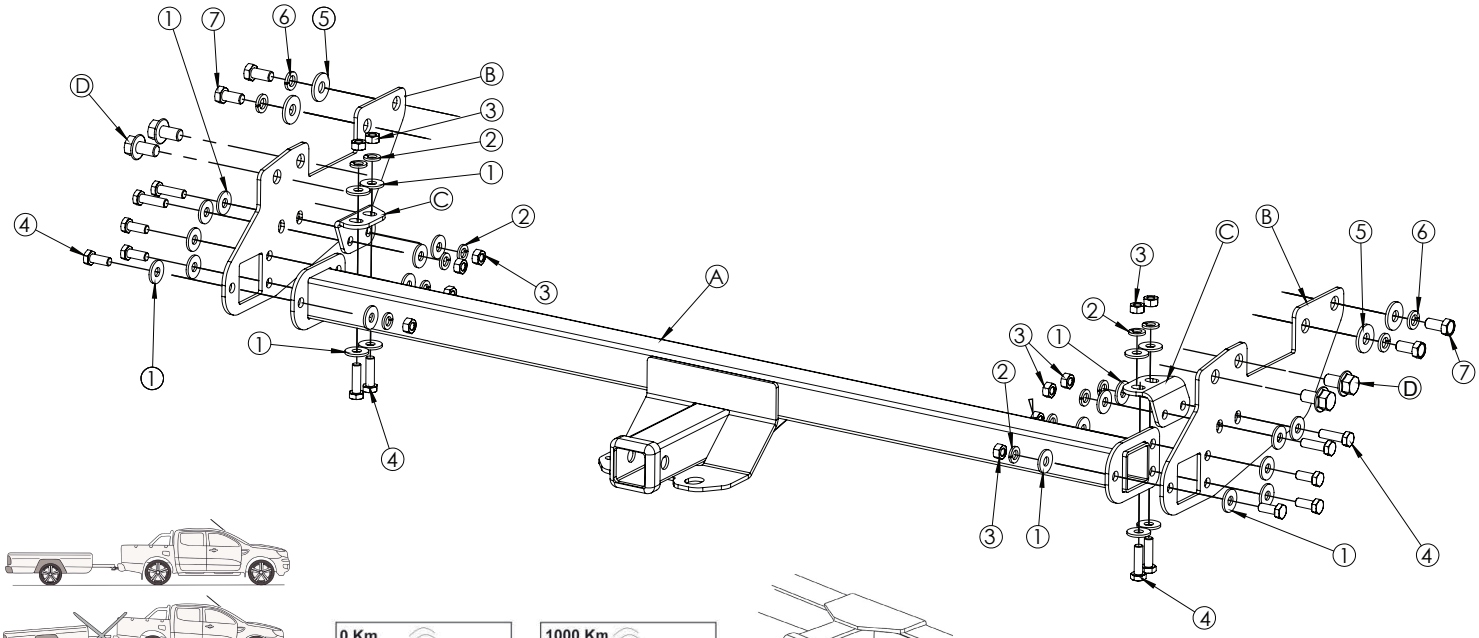

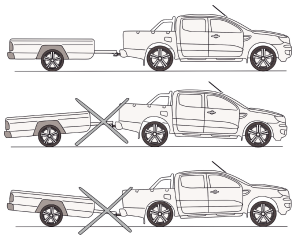

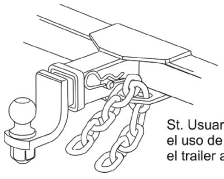

St. Usuario: es obligatorio el uso de cadenas, uniendo el trailer al enganche.

INSTRUCCIONES DE MONTAJE

1.- Retirar los tornillos originales "D" que sujetan el soporte del paragolpes al chasis y aflojar los tornillos que sujetan dicho soporte al paragolpes.

2.- Colocar el enganche entre el soporte de paragolpes el chasis y sujetarlo con los tornillos originales y los tornillos y los tornillos y las arandelas suministradas.

3.- Colocar los refuerzos "B" uniendo el enganche y la cara inferior del chasis.

4.- Colocar el travesaño y ajustar sus tornillos.

5.- Ajustar completamnete todos los tornillos.

Valores de apriete de tornillos

Unidades	M4	M6	M8	M10	M12	M14
Kg.m	0,3	1	2,5	5,1	8,7	14
Coeficiente de fricción: μ=0,14						

Kit de bulones y accesorios

Cód.	Componente	Cant.
A	ETY 7782 T, Travesaño	1
B	ETY 7782 AB, Placas Laterales	2
C	ETY 778 GH, Refuerzos	2
1	Arandela plana M10	24
2	Arandela Grower M10	14
3	Tuerca M10X1,5	14
4	Tornillo M10 x 1,5 x 30	14
5	Arandela Plana M12	4
6	Arandela Grower M12	4
7	Tornillo M12 X 1,25 X 35	4